CAPTAIN LED IP54 kruh nouzové

Nouzové venkovní svítidlo, SA - záloha 1,5h, 1W, základna plast bílá, difuzor plast opál, LED 18W, 3840lm, přepínatelná teplota CCT 3000K/4000K/6500K, Ra80, 230V, IP54, IK08, tř.2, d=278mm, h=49mm

Popis:

Nouzové venkovní svítidlo, SA - výdrž 1,5h, 1W, základna plast PC bílá, difuzor PC plast opál, LED 18W/24W, CCT 3000K/4000K/6500K, 230V, IP54, IK08, Ra80, tř.2, rozměry dle typu

Další specifikace:

Použití: Osvětlení v exteriéru nebo v interiéru.

Výhodné vlastnosti: Provedení CCT, je vybaveno přepínačem, pomocí kterého lze přepnout teplotu světla v rozsahu teplá 3000K, neutrální 4000K, denní 6500K.

Význam označení: SA - Pro trvalé a nouzové svícení (EXIT a pod).

Napájení: 230V/50Hz

Energeticky úsporný LED světelný zdroj, svítivost LED cca 80lm/W,

Způsob připojení svítidla: Přívodní kabel se zapojí do svorkovnice.

Krytí: IP54 - Odolnost proti proudu vody s tlakem 30kN/m2, přicházející ze všech stran - Venkovní prostory vystavené dešti, mokré průmyslové prostory. V koupelnách nejméně zóna 1

Třída zařízení: II, Ochrana je zajištěna dvojitou izolací.

Rozměry: dle typu. Uváděné rozměry jsou pouze informativní a výrobce je může změnit.

Materiál těleso: Plast PCB - polykarbonát

Povrchová úprava tělesa: Bílá.

Materiál difusoru: Plast, PCB - Polykarbonát

Vypínač součástí výrobku: NE.

Regulace - stmívání - součástí výrobku: NE.

Možnost přídavné regulace - stmívání: NE, tento LED světelný zdroj, nelze stmívat běžnými žárovkovými, ani jinými stmívači.

Podmínka montážní polohy: Přisazená svítidla - jsou vhodná jak pro instalaci na strop nebo na stěnu.

Úspora: Zařízení šetří až 80% elektrické energie v porovnání s klasickou žárovkou.

Ke zboží NENÍ potřebné další příslušenství: Světelný zdroj JE součástí balení, napájecí zdroj JE součástí balení.

Záruka: 36 měsíců.

Obvyklá dodací lhůta: 3 týdny.

Obrázky produktu a ukázky realizace:

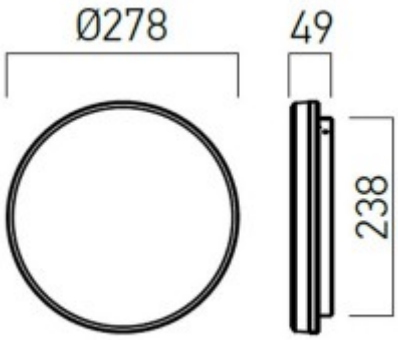

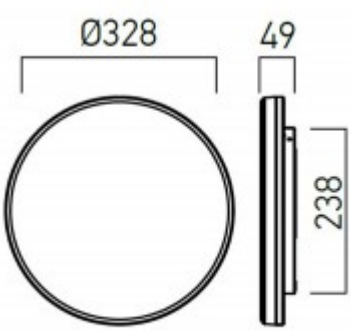

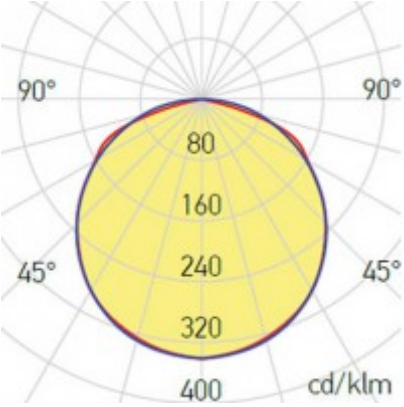

Kód	Název	Cena	Cena vč. DPH
KOM98XXGVN	**CAPTAIN LED IP54 kruh nouzové - Nouzové venkovní svítidlo, SA - záloha 1,5h, 1W, základna plast bílá, difuzor plast opál, LED 18W, 3840lm, přepínatelná teplota CCT 3000K/4000K/6500K, Ra80, 230V, IP54, IK08, tř.2, d=278mm, h=49mm** **Dodavatel: A-LIGHT s.r.o., Vranovská 1226/94, 614 00 Brno, Česká republika. Tel.: +420 545 213 267, www.e-light.cz**	3 052,90 Kč	3 694,01 Kč

Veškeré údaje uvedené na této stránce jsou pouze informativní a výrobce může skutečné vlastnosti výrobku z různých důvodů bez předchozího upozornění změnit. Proto je nutno se po zakoupení řídit technickými údaji a podmínkami uvedených u vlastního výrobku. Pokud skutečné vlastnosti výrobku techniky či jinak neodpovídají údajům uvedeným na této stránce, nebo požadavkům spotřebitele, lze zboží bez udání důvodu ve lhůtě stanovené zákonem vrátit.

Na veškeré zboží je vydáno prohlášení o shodě v souladu s nařízením vlády 17/2003 Sb.

Svítidla a jejich příslušenství jsou elektrotechnické výrobky a podmínky jejich instalace se řídí příslušnými harmonizovanými normami ČSN-EN.
Vyhodnocení možnosti aplikace a provedení instalace musí provádět osoba s elektrotechnickou kvalifikací a platnými oprávněními.
Neneseme odpovědnost za škody způsobené neodbornou instalací.

https://www.e-light.cz/captain-led-ip54-kruh-nouzove-kom98xxgvn-nouzove-svitidlo-led-01181290

25. 04. 2024 08:36:13