ARDOZ

Nástěnné nebo stropní bodové svítidlo, nastavitelný směr svícení, těleso hliník, povrch bílá mat, LED 24W, 1800lm, teplá 2700K, stmívatelné Triac C, Triac L, 230V, IP20, tř.1, rozměry 400x127x105mm.

Popis:

Nástěnné nebo stropní bodové svítidlo, nastavitelný směr svícení, těleso hliník, povrch černá/bílá/stříbrná mat, LED 24W, 1800lm, teplá 2700K, stmívatelné Triac C, Triac L, 230V, IP20, tř.1, rozměry 400x127x105mm.

Další specifikace:

Použití: Osvětlení moderních, zejména bytových interiérů.

Výhodné vlastnosti: LED světelné zdroje se vyznačují nízkou spotřebou elektrické energie, nízkou teplotou, dlouhou dobou života světelného zdroje, okamžitým startem na plní svit bez blikání

Popis: Základna hliník.

Napájení: 230V/50Hz

Energeticky úsporný LED světelný zdroj, svítivost LED cca 75lm/W,

Způsob připojení svítidla: Přívodní kabel se zapojí do svorkovnice.

Krytí: IP20 - Výrobek je určen pro instalaci v suchém prostředí v interiérech.

Třída zařízení: I, Pro ochranu neživých částí je použit ochranný vodič PE.

Rozměry: 400x127x105mm.. Uváděné rozměry jsou pouze informativní a výrobce je může změnit.

Materiál těleso: Hliník.

Povrchová úprava tělesa: Práškový lak.

Vypínač součástí výrobku: NE.

Regulace - stmívání - součástí výrobku: ANO - lze provádět prostřednictvím vybraného externího stmívače char "C" a char "L".

Podmínka montážní polohy: Stropní, nebo nástěnná montáž.

Úspora: Zařízení šetří až 80% elektrické energie v porovnání s klasickou žárovkou v případě použití úsporných žárovek, nebo LED světelného zdroje..

Ke zboží NENÍ potřebné další příslušenství: Světelný zdroj JE součástí svítidla.

Záruka: 24 měsíců.

Obvyklá dodací lhůta: 2 týdny.

Obrázky produktu a ukázky realizace:

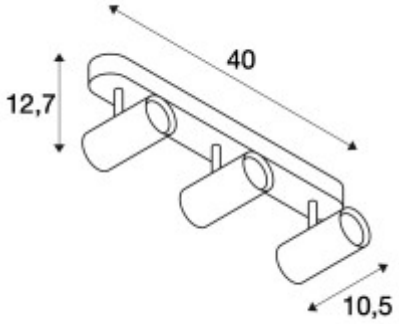

Kód	Název	Cena	Cena vč. DPH
8997022	**ARDOZ - Nástěnné nebo stropní bodové svítidlo, nastavitelný směr svícení, těleso hliník, povrch bílá mat, LED 24W, 1800lm, teplá 2700K, stmívatelné Triac C, Triac L, 230V, IP20, tř.1, rozměry 400x127x105mm.** **Dodavatel: A-LIGHT s.r.o., Vranovská 1226/94, 614 00 Brno, Česká republika. Tel.: +420 545 213 267, www.e-light.cz**	6 526,00 Kč	7 896,46 Kč

Doporučené příslušenství:

	Kód	Název	Cena	Cena vč. DPH
	3487-9-9687	**TS 2W-100W - Tlačítkový paměťový stmívač pro stmívatelné LED, nebo halogenové žárovky 2W-100W, 230V** **Dodavatel: A-LIGHT s.r.o., Vranovská 1226/94, 614 00 Brno, Česká republika. Tel.: +420 545 213 267, www.e-light.cz**	2 640,40 Kč	3 194,88 Kč
	8953143	**PSD RF stmívACÍ AKTOR pro LED žárovky 3W-40W - Přijímač, RF bezdrátový stmívací aktor, dosah max 100m, pro stmívatelné LED žárovky 3W-40W/3drát, 230V, IP20, 49x49x25mm, do KU68, kompatibilitu stmív LED nutno ověřit** **Dodavatel: A-LIGHT s.r.o., Vranovská 1226/94, 614 00 Brno, Česká republika. Tel.: +420 545 213 267, www.e-light.cz**	2 058,10 Kč	2 490,30 Kč
	930992	**KADET - RF-DIM Přijímač stmívač 240W do KU68 - RF přijímač pro přímé triakové stmívání LED svítidel a LED žárovek zátěž max 240W, 1A, napájení 230V, dosah až 30m, rozměry 52x52x28mm do KU68, lze spárovat max 10 vysílačů na 1 přijímač** **Dodavatel: A-LIGHT s.r.o., Vranovská 1226/94, 614 00 Brno, Česká republika. Tel.: +420 545 213 267, www.e-light.cz**	454,50 Kč	549,95 Kč

Veškeré údaje uvedené na této stránce jsou pouze informativní a výrobce může skutečné vlastnosti výrobku z různých důvodů bez předchozího upozornění změnit. Proto je nutno se po zakoupení řídit technickými údaji a podmínkami uvedených u vlastního výrobku. Pokud skutečné vlastnosti výrobku techniky či jinak neodpovídají údajům uvedeným na této stránce, nebo požadavkům spotřebitele, lze zboží bez udání důvodu ve lhůtě stanovené zákonem vrátit.

Na veškeré zboží je vydáno prohlášení o shodě v souladu s nařízením vlády 17/2003 Sb.

Svítidla a jejich příslušenství jsou elektrotechnické výrobky a podmínky jejich instalace se řídí příslušnými harmonizovanými normami ČSN-EN.
Vyhodnocení možnosti aplikace a provedení instalace musí provádět osoba s elektrotechnickou kvalifikací a platnými oprávněními.
Neneseme odpovědnost za škody způsobené neodbornou instalací.

https://www.e-light.cz/kadet---rf-dim-prijimac-stmivac-240w-do-ku68-930992-rf-prijimac-stmivac-pro-led-svitidla-a-led-zarovky-201205

27. 04. 2024 05:01:19