# BUFFALO

## Nástěnné svítidlo, exteriérové, venkovní, těleso hliník, povrch šedočerná, difuzor plast opál, pro žárovku 1x60W, E27, 230V, IP44, tř.1, rozměry 165x165x165mm

**Popis:**

Nástěnné svítidlo, exteriérové, venkovní, těleso hliník, povrch šedostříbrná, nebo šedočerná, difuzor plast opál, pro žárovku 1x60W, E27, 230V, IP44, zař.tř.1, rozměry 165x165x165mm

**Další specifikace:**

Použití: Osvětlení v exteriéru jako okolí rodinného domu, přístupové chodníky, vstup do domu, balkony, terasy, parčíky.

Výhodné vlastnosti: Moderní design, dobrá cenová relace.

Popis: Základna hliník, difuzor plast.

Napájení: 230V/50Hz

Patice světelného zdroje: E27 - nejčastější používaný druh objímky, jako jsou běžné hruškové žárovky, úsporné žárovky, LED žárovky atd. na 230V

Způsob připojení svítidla: Přívodní kabel se zapojí do svorkovnice.

Krytí: IP44 - Odolnost proti netlakové vodě stříkající ze všech stran - venkovní prostory vystavené dešti, v koupelnách nejméně zóna 1

Třída zařízení: I, Pro ochranu neživých částí je použit ochranný vodič PE.

Rozměry: 165x165x165mm (Uváděné rozměry jsou pouze informativní a výrobce je může změnit)

Materiál těleso: Hliník.

Povrchová úprava tělesa: Barva šedá / tmavě šedá

Materiál difusoru: Plast

Vypínač součástí výrobku: NE.

Regulace - stmívání - součástí výrobku: NE.

Možnost přídavné regulace - stmívání: ANO - v závislosti na možnostech stmívání použitého světelného zdroje.

Podmínka montážní polohy: Nástěnné svítidlo - zejména pro instalaci na stěnu.

Úspora: Zařízení šetří až 80% elektrické energie v porovnání s klasickou žárovkou v případě použití úsporných žárovek, nebo LED světelného zdroje..

Ke zboží JE potřebné další příslušenství které NENÍ součástí balení výrobku: Světelný zdroj (není součástí balení), lze objednat samostatně, viz doporučené příslušenství.

Záruka: 24 měsíců.

Obvyklá dodací lhůta: 3 týdny.

**Obrázky produktu a ukázky realizace:**

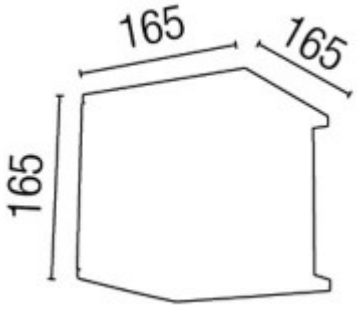


| Kód | Název | Cena | Cena vč. DPH |
|---|---|---|---|
| 29310 | **BUFFALO - Nástěnné svítidlo, exteriérové, venkovní, těleso hliník, povrch šedočerná, difuzor plast opál, pro žárovku 1x60W, E27, 230V, IP44, tř.1, rozměry 165x165x165mm**<br><br>**Dodavatel: A-LIGHT s.r.o., Vranovská 1226/94, 614 00 Brno, Česká republika. Tel.: +420 545 213 267, www.e-light.cz** | 2 731,80 Kč | 3 305,48 Kč |

**Doporučené příslušenství:**

| | Kód | Název | Cena | Cena vč. DPH |
|---|---|---|---|---|
| | DLQ85388 | **LED 9W, E27, A60 - VÝPRODEJ Světelný zdroj LED žárovka, základna hliník bílá, difuzor plast opál, LED 9W, E27, A60, 900lm, neutrální 4000K, Ra80, vyzař. 270°, životnost 17.000h, 230V, d=60mm, l=117mm**<br><br>**Dodavatel: A-LIGHT s.r.o., Vranovská 1226/94, 614 00 Brno, Česká republika. Tel.: +420 545 213 267, www.e-light.cz** | 34,00 Kč | 41,14 Kč |
| | DLQ85389 | **LED 9W, E27, A60 - VÝPRODEJ Světelný zdroj LED žárovka, základna hliník bílá, difuzor plast opál, LED 9W, E27, A60, 820lm, teplá 3000K, Ra80, vyzař. 270°, životnost 17.000h, 230V, d=60mm, l=117mm**<br><br>**Dodavatel: A-LIGHT s.r.o., Vranovská 1226/94, 614 00 Brno, Česká republika. Tel.: +420 545 213 267, www.e-light.cz** | 34,00 Kč | 41,14 Kč |
| | DA492Z-8 | **LED žárovka E27 A60 12W 1010lm - NEDODÁVÁ SE!Světelný zdroj LED žárovka, základna hliník, povrch bílá, difuzor plast opál, LED 12W, E27, A60, teplá 3000K, 1010lm, vyzař úhel 270°, stř. život. 25.000h, 230V, rozměry , d=60mm, l=111mm**<br><br>**Dodavatel: A-LIGHT s.r.o., Vranovská 1226/94, 614 00 Brno, Česká republika. Tel.: +420 545 213 267, www.e-light.cz** | 31,30 Kč | 37,87 Kč |
| | DA493-8 | **LED žárovka E27 10W 810lm - VÝPRODEJ Světelný zdroj LED žárovka, základna hliník, povrch bílá, difuzor plast opál, LED 10W, E27, A60, neutrální 4000K, 810lm, vyzař úhel 270°, stř. život. 25.000hod, 230V, rozměry d=60mm, h=117**<br><br>**Dodavatel: A-LIGHT s.r.o., Vranovská 1226/94, 614 00 Brno, Česká republika. Tel.: +420 545 213 267, www.e-light.cz** | na dotaz | na dotaz |
| | DA491Z-8 | **LED žárovka E27 A60 12W 1010lm - VÝPRODEJ Světelný zdroj LED žárovka, základna hliník, povrch bílá, difuzor plast opál, LED 12W, E27, A60, neutrální 4000K, 1010lm, vyzař úhel 270°, stř. život. 25.000h, 230V, d=60mm, l=111mm**<br><br>**Dodavatel: A-LIGHT s.r.o., Vranovská 1226/94, 614 00 Brno, Česká republika. Tel.: +420 545 213 267, www.e-light.cz** | 31,30 Kč | 37,87 Kč |
| | DA468 | **Tuya 10W E27, dim, CCT, RGBW - Světelný zdroj, žárovka LED 10W, E27, A60, 900lm, pomocí app v telefonu Tuya lze nastavit teplotu CCT teplá 3000K - denní 6000K, RGBW, stmívat, vyp/zap 230V, d=60mm, l=111mm**<br><br>**Dodavatel: A-LIGHT s.r.o., Vranovská 1226/94, 614 00 Brno, Česká republika. Tel.: +420 545 213 267, www.e-light.cz** | 188,80 Kč | 228,45 Kč |
| | DA490Z-8 | **LED žárovka E27 A60 12W 1010lm - VÝPRODEJ Světelný zdroj LED žárovka, základna hliník, povrch bílá, difuzor plast opál, LED 12W, E27, A60, denní 6000K, 1010lm, vyzař úhel 270°, stř. život. 25.000h, 230V, d=60mm, l=111mm**<br><br>**Dodavatel: A-LIGHT s.r.o., Vranovská 1226/94, 614 00 Brno, Česká republika. Tel.: +420 545 213 267, www.e-light.cz** | 46,10 Kč | 55,78 Kč |
| | DLQ85587 | **SB E27, Tuya CCT, RGB, stmívatelná - Světelný zdroj, žárovka LED 9W, E27, A60, 850lm, pomocí app v telefonu Tuya lze nastavit teplotu CCT teplá 3000K - denní 6000K, RGBW, stmívat, vyp/zap 230V, d=60mm, l=120mm**<br><br>**Dodavatel: A-LIGHT s.r.o., Vranovská 1226/94, 614 00 Brno, Česká republika. Tel.: +420 545 213 267, www.e-light.cz** | 187,20 Kč | 226,51 Kč |
| | 71667 | **LED žárovka - VÝPRODEJ Světelný zdroj, žárovka, tvar hrušková, sklo opál mat, LED 4,5W, E27, A60, teplá 2700K, 430lm, Ra80, 230V, střední životnost 20.000 hod, 50.000 zap/vyp, rozměry del typu**<br><br>**Dodavatel: A-LIGHT s.r.o., Vranovská 1226/94, 614 00 Brno, Česká republika. Tel.: +420 545 213 267, www.e-light.cz** | 222,90 Kč | 269,71 Kč |
| | DA494-8 | **LED žárovka E27 10W 810lm - NEDODÁVÁ SE!Světelný zdroj LED žárovka, základna hliník, povrch bílá, difuzor plast opál, LED 10W, E27, A60, teplá 3000K, 810lm, vyzař úhel 270°, stř. život. 25.000hod, 230V, rozměry d=60mm, h=117mm**<br><br>**Dodavatel: A-LIGHT s.r.o., Vranovská 1226/94, 614 00 Brno, Česká republika. Tel.: +420 545 213 267, www.e-light.cz** | 27,50 Kč | 33,28 Kč |
| | 3485-9-9888 | **OTOČNÝ stmívAČ PRO žárovky 60W-400W - Otočný stmívač pro běžné žárovky, nebo halogenové žárovky 60W-400W, 230V, do KU68**<br><br>**Dodavatel: A-LIGHT s.r.o., Vranovská 1226/94, 614 00 Brno, Česká republika. Tel.: +420 545 213 267, www.e-light.cz** | 620,50 Kč | 750,81 Kč |
| | 89399 | **LARIA LED 9W E27 teplá 3000K 810LM - Světelný zdroj LED žárovka, materiál kov, povrch bílá, difuzor plast opál, LED 9W, E27, A60, 810lm, teplá 3000K, 230V, střední životnost 25.000h, rozměry d=60mm, h=110mm**<br><br>**Dodavatel: A-LIGHT s.r.o., Vranovská 1226/94, 614 00 Brno, Česká republika. Tel.: +420 545 213 267, www.e-light.cz** | 34,70 Kč | 41,99 Kč |

Veškeré údaje uvedené na této stránce jsou pouze informativní a výrobce může skutečné vlastnosti výrobku z různých důvodů bez předchozího upozornění změnit. Proto je nutno se po zakoupení řídit technickými údaji a podmínkami uvedených u vlastního výrobku. Pokud skutečné vlastnosti výrobku techniky či jinak neodpovídají údajům uvedeným na této stránce, nebo požadavkům spotřebitele, lze zboží bez udání důvodu ve lhůtě stanovené zákonem vrátit.

Na veškeré zboží je vydáno prohlášení o shodě v souladu s nařízením vlády 17/2003 Sb.

Svítidla a jejich příslušenství jsou elektrotechnické výrobky a podmínky jejich instalace se řídí příslušnými harmonizovanými normami ČSN-EN.
Vyhodnocení možnosti aplikace a provedení instalace musí provádět osoba s elektrotechnickou kvalifikací a platnými oprávněními.
Neneseme odpovědnost za škody způsobené neodbornou instalací.

https://www.e-light.cz/laria-led-9w-e27-tepla-3000k-810lm-89399-led-zarovka-e27-a60-07121591

23. 04. 2024 23:25:41