AWIT do koupelny 60W E27 IP44

Stropní svítidlo, základna kov, povrch chrom lesk, difuzor sklo opál, pro žárovku 60W, E27, 230V, do koupelny IP44, tř.2, rozměry d=300mm, h=87mm

Popis:

Stropní svítidlo, zákl kov, povrch chrom lesk, nikl broušený, dif sklo opál, pro žár 60W/40W, E27/E14 nebo 28W, 4pin2D nebo LED 16W, teplá 2700K, Ra80, 230V, do koupelny IP44, tř.1/tř.2, rozměry dle typu

Další specifikace:

Použití: Chodby, toalety, pomocné hospodářské prostory.

Výhodné vlastnosti: Provedení do koupelny.

LED svítidla mají dlouhou dobu života, nízkou spotřebu elektrické energie a nízkou povrchovou teplotu..

Napájení: 230V/50Hz

Patice světelného zdroje: E14, E27, 4pin2D, LED

Způsob připojení svítidla: Přívodní kabel se zapojí do svorkovnice.

Krytí: IP44 - Odolnost proti netlakové vodě stříkající ze všech stran - venkovní prostory vystavené dešti, v koupelnách nejméně zóna 1

Třída zařízení: I, Pro ochranu neživých částí je použit ochranný vodič PE, II, Ochrana je zajištěna dvojitou izolací.

Rozměry: dle typu. Uváděné rozměry jsou pouze informativní a výrobce je může změnit.

Materiál těleso: Kov.

Povrchová úprava tělesa: Dle jednotlivých variant na stránce níže

Materiál difusoru: Sklo mat

Vypínač součástí výrobku: NE.

Regulace - stmívání - součástí výrobku: NE.

Možnost přídavné regulace - stmívání: ANO - v závislosti na provedení a možnostech stmívání použitého světelného zdroje.

Podmínka montážní polohy: Přisazená svítidla - jsou vhodná jak pro instalaci na strop nebo na stěnu.

Úspora: Zařízení šetří až 80% elektrické energie v porovnání s klasickou žárovkou v případě použití úsporných žárovek, nebo LED světelného zdroje..

Ke zboží JE potřebné další příslušenství které NENÍ součástí balení výrobku: Světelný zdroj (není součástí balení), lze objednat samostatně, viz doporučené příslušenství, LED světelný zdroj JE součástí balení

Záruka: 24 měsíců.

Obvyklá dodací lhůta: 4 týdny.

Obrázky produktu a ukázky realizace:

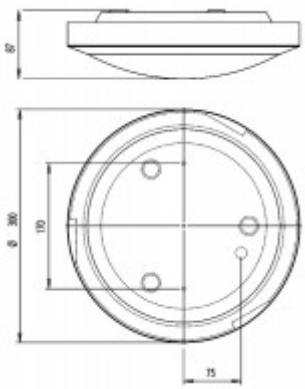
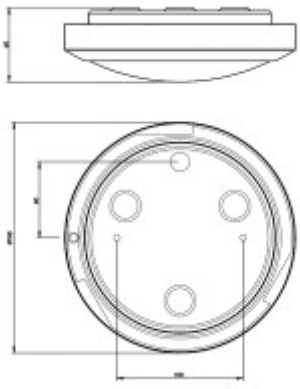

Kód	Název	Cena	Cena vč. DPH
8870998	**AWIT do koupelny 60W E27 IP44 - Stropní svítidlo, základna kov, povrch chrom lesk, difuzor sklo opál, pro žárovku 60W, E27, 230V, do koupelny IP44, tř.2, rozměry d=300mm, h=87mm** **Dodavatel: A-LIGHT s.r.o., Vranovská 1226/94, 614 00 Brno, Česká republika. Tel.: +420 545 213 267, www.e-light.cz**	3 640,00 Kč	4 404,40 Kč

Doporučené příslušenství:

	Kód	Název	Cena	Cena vč. DPH
	DLQ85388	**LED 9W, E27, A60 - VÝPRODEJ Světelný zdroj LED žárovka, základna hliník bílá, difuzor plast opál, LED 9W, E27, A60, 900lm, neutrální 4000K, Ra80, vyzař. 270°, živostnost 17.000h, 230V, d=60mm, l=117mm** **Dodavatel: A-LIGHT s.r.o., Vranovská 1226/94, 614 00 Brno, Česká republika. Tel.: +420 545 213 267, www.e-light.cz**	34,00 Kč	41,14 Kč
	DLQ85389	**LED 9W, E27, A60 - VÝPRODEJ Světelný zdroj LED žárovka, základna hliník bílá, difuzor plast opál, LED 9W, E27, A60, 820lm, teplá 3000K, Ra80, vyzař. 270°, živostnost 17.000h, 230V, d=60mm, l=117mm** **Dodavatel: A-LIGHT s.r.o., Vranovská 1226/94, 614 00 Brno, Česká republika. Tel.: +420 545 213 267, www.e-light.cz**	34,00 Kč	41,14 Kč
	DA492Z-8	**LED žárovka E27 A60 12W 1010lm - NEDODÁVÁ SE!Světelný zdroj LED žárovka, základna hliník, povrch bílá, difuzor plast opál, LED 12W, E27, A60, teplá 3000K, 1010lm, vyzař úhel 270°, stř. život. 25.000h, 230V, rozměry , d=60mm, l=111mm** **Dodavatel: A-LIGHT s.r.o., Vranovská 1226/94, 614 00 Brno, Česká republika. Tel.: +420 545 213 267, www.e-light.cz**	31,30 Kč	37,87 Kč
	DA493-8	**LED žárovka E27 10W 810lm - VÝPRODEJ Světelný zdroj LED žárovka, základna hliník, povrch bílá, difuzor plast opál, LED 10W, E27, A60, neutrální 4000K, 810lm, vyzař úhel 270°, stř. život. 25.000hod, 230V, rozměry d=60mm, h=117** **Dodavatel: A-LIGHT s.r.o., Vranovská 1226/94, 614 00 Brno, Česká republika. Tel.: +420 545 213 267, www.e-light.cz**	na dotaz	na dotaz

	Kód	Název	Cena	Cena vč. DPH
	DA4997	**LED 3,8W, E27, 806lm, 200lm/W - LED žárovka, základna, krycí sklo čiré, LED 3,8W, teplá 2700K, 806lm, 200lm/W, E27, A60, Ra80, 230V, rozměry d=60mm, h=104mm, 20.000 hodin, 20.000 x zap/vyp, extra úsporná energetická třída A** **Dodavatel: A-LIGHT s.r.o., Vranovská 1226/94, 614 00 Brno, Česká republika. Tel.: +420 545 213 267, www.e-light.cz**	70,90 Kč	85,79 Kč
	DA4996	**LED 5W, E27, 1055lm, 200lm/W - LED žárovka, základna, krycí sklo čiré, LED 5W, teplá 2700K, 1055lm, 200lm/W, E27, A60, Ra80, 230V, rozměry d=60mm, h=104mm, 20.000 hodin, 20.000 x zap/vyp, extra úsporná energetická třída A** **Dodavatel: A-LIGHT s.r.o., Vranovská 1226/94, 614 00 Brno, Česká republika. Tel.: +420 545 213 267, www.e-light.cz**	83,40 Kč	100,91 Kč
	DA4995	**LED 7,2W, E27, 1521lm, 200lm/W - LED žárovka, základna, krycí sklo čiré, LED 7,2W, teplá 2700K, 1521lm, 200lm/W, E27, A60, Ra80, 230V, rozměry d=60mm, h=104mm, 20.000 hodin, 20.000 x zap/vyp, extra úsporná energetická třída A** **Dodavatel: A-LIGHT s.r.o., Vranovská 1226/94, 614 00 Brno, Česká republika. Tel.: +420 545 213 267, www.e-light.cz**	101,90 Kč	123,30 Kč
	DA491Z-8	**LED žárovka E27 A60 12W 1010lm - VÝPRODEJ Světelný zdroj LED žárovka, základna hliník, povrch bílá, difuzor plast opál, LED 12W, E27, A60, neutrální 4000K, 1010lm, vyzař úhel 270°, stř. život. 25.000h, 230V, d=60mm, l=111mm** **Dodavatel: A-LIGHT s.r.o., Vranovská 1226/94, 614 00 Brno, Česká republika. Tel.: +420 545 213 267, www.e-light.cz**	31,30 Kč	37,87 Kč
	DA468	**Tuya 10W E27, dim, CCT, RGBW - Světelný zdroj, žárovka LED 10W, E27, A60, 900lm, pomocí app v telefonu Tuya lze nastavit teplotu CCT teplá 3000K - denní 6000K, RGBW, stmívat, vyp/zap 230V, d=60mm, l=111mm** **Dodavatel: A-LIGHT s.r.o., Vranovská 1226/94, 614 00 Brno, Česká republika. Tel.: +420 545 213 267, www.e-light.cz**	188,80 Kč	228,45 Kč
	DA490Z-8	**LED žárovka E27 A60 12W 1010lm - VÝPRODEJ Světelný zdroj LED žárovka, základna hliník, povrch bílá, difuzor plast opál, LED 12W, E27, A60, denní 6000K, 1010lm, vyzař úhel 270°, stř. život. 25.000h, 230V, d=60mm, l=111mm** **Dodavatel: A-LIGHT s.r.o., Vranovská 1226/94, 614 00 Brno, Česká republika. Tel.: +420 545 213 267, www.e-light.cz**	46,10 Kč	55,78 Kč
	DLQ85587	**SB E27, Tuya CCT, RGB, stmívatelná - Světelný zdroj, žárovka LED 9W, E27, A60, 850lm, pomocí app v telefonu Tuya lze nastavit teplotu CCT teplá 3000K - denní 6000K, RGBW, stmívat, vyp/zap 230V, d=60mm, l=120mm** **Dodavatel: A-LIGHT s.r.o., Vranovská 1226/94, 614 00 Brno, Česká republika. Tel.: +420 545 213 267, www.e-light.cz**	187,20 Kč	226,51 Kč
	71667	**LED žárovka - VÝPRODEJ Světelný zdroj, žárovka, tvar hrušková, sklo opál mat, LED 4,5W, E27, A60, teplá 2700K, 430lm, Ra80, 230V, střední životnost 20.000 hod, 50.000 zap/vyp, rozměry del typu** **Dodavatel: A-LIGHT s.r.o., Vranovská 1226/94, 614 00 Brno, Česká republika. Tel.: +420 545 213 267, www.e-light.cz**	222,90 Kč	269,71 Kč
	DA494-8	**LED žárovka E27 10W 810lm - NEDODÁVÁ SE!Světelný zdroj LED žárovka, základna hliník, povrch bílá, difuzor plast opál, LED 10W, E27, A60, teplá 3000K, 810lm, vyzař úhel 270°, stř. život. 25.000hod, 230V, rozměry d=60mm, h=117mm** **Dodavatel: A-LIGHT s.r.o., Vranovská 1226/94, 614 00 Brno, Česká republika. Tel.: +420 545 213 267, www.e-light.cz**	27,50 Kč	33,28 Kč
	89399	**LARIA LED 9W E27 teplá 3000K 810LM - Světelný zdroj LED žárovka, materiál kov, povrch bílá, difuzor plast opál, LED 9W, E27, A60, 810lm, teplá 3000K, 230V, střední životnost 25.000h, rozměry d=60mm, h=110mm** **Dodavatel: A-LIGHT s.r.o., Vranovská 1226/94, 614 00 Brno, Česká republika. Tel.: +420 545 213 267, www.e-light.cz**	34,70 Kč	41,99 Kč
	967289	**LED žárovka E27, 15W - LED žárovka, těleso hliník, povrch bílá, difuzor plast opál, LED 15W, teplá 3000K, 1300lm, E27, vyzař. úhel 260°, 230V, rozměry d=62mm, h=125mm** **Dodavatel: A-LIGHT s.r.o., Vranovská 1226/94, 614 00 Brno, Česká republika. Tel.: +420 545 213 267, www.e-light.cz**	48,80 Kč	59,05 Kč
	967288	**LED žárovka E27, 15W - LED žárovka, těleso hliník, povrch bílá, difuzor plast opál, LED 15W, neutrální 4000K, 1350lm, E27, vyzař. úhel 260°, 230V, rozměry d=62mm, h=125mm** **Dodavatel: A-LIGHT s.r.o., Vranovská 1226/94, 614 00 Brno, Česká republika. Tel.: +420 545 213 267, www.e-light.cz**	48,80 Kč	59,05 Kč
	967287	**LED žárovka E27, 15W - LED žárovka, těleso hliník, povrch bílá, difuzor plast opál, LED 15W, denní 6500K, 1400lm, E27, vyzař. úhel 260°, 230V, rozměry d=62mm, h=125mm** **Dodavatel: A-LIGHT s.r.o., Vranovská 1226/94, 614 00 Brno, Česká republika. Tel.: +420 545 213 267, www.e-light.cz**	48,80 Kč	59,05 Kč

Veškeré údaje uvedené na této stránce jsou pouze informativní a výrobce může skutečné vlastnosti výrobku z různých důvodů bez předchozího upozornění změnit. Proto je nutno se po zakoupení řídit technickými údaji a podmínkami uvedených u vlastního výrobku. Pokud skutečné vlastnosti výrobku techniky či jinak neodpovídají údajům uvedeným na této stránce, nebo požadavkům spotřebitele, lze zboží bez udání důvodu ve lhůtě stanovené zákonem vrátit.

Na veškeré zboží je vydáno prohlášení o shodě v souladu s nařízením vlády 17/2003 Sb.

Svítidla a jejich příslušenství jsou elektrotechnické výrobky a podmínky jejich instalace se řídí příslušnými harmonizovanými normami ČSN-EN.
Vyhodnocení možnosti aplikace a provedení instalace musí provádět osoba s elektrotechnickou kvalifikací a platnými oprávněními.
Neneseme odpovědnost za škody způsobené neodbornou instalací.

https://www.e-light.cz/led-zarovka-e27-15w-967287-led-zarovka-e27-201205

25. 04. 2024 21:10:17