# DUBAI C LED

## Stropní svítidlo základna hliníkový profil, šedostříbrná, difuzor opál, LED 46W, 5600lm/cca 300W žár, teplá 3000K, 230V, IP20 l=1510mm, 60x62mm, konc SAMOST

**Popis:**

Stropní svítidlo těleso hliníkový profil, povrch šedostříbrná, difuzor plast opál, LED 1300lm/1950lm/2500lm/2600lm/3250lm/3750lm/5000lm/6250lm, neutrální 4000K, 230V, IP20, 57x70mm, vč lank závěsů l=2000mm

**Další specifikace:**

Použití: Osvětlení prodejen, komerčních prostor s požadavkem na výkonné osvětlení.

Výhodné vlastnosti: Dobrá cenová relace, moderní design.

Popis: Hliníková základna, plastový difuzor.

Napájení: 230V/50Hz

Energeticky úsporný LED světelný zdroj, svítivost LED cca 80lm/W,

Způsob připojení svítidla: Přívodní kabel se zapojí do svorkovnice.

Krytí: IP20 - Výrobek je určen pro instalaci v suchém prostředí v interiérech.

Třída zařízení: I, Pro ochranu neživých částí je použit ochranný vodič PE.

Rozměry: dle typu (Uváděné rozměry jsou pouze informativní a výrobce je může změnit)

Materiál těleso: Hliník.

Povrchová úprava tělesa: Elox.

Materiál difusoru: Plast

Vypínač součástí výrobku: NE.

Regulace - stmívání - součástí výrobku: NE.

Možnost přídavné regulace - stmívání: ANO - na objednávku cena se kalkuluje samostatně.

Podmínka montážní polohy: Stropní, závěsné svítidlo.

Úspora: Zařízení šetří až 80% elektrické energie v porovnání s klasickou žárovkou.

Ke zboží NENÍ potřebné další příslušenství: Světelný zdroj JE součástí svítidla, s možností výměny.

Záruka: 24 měsíců. Položka je dodávána "na zakázku" a pro dodání může být vyžadována úhrada zálohy.

Obvyklá dodací lhůta: 2 týdny.

**Obrázky produktu a ukázky realizace:**

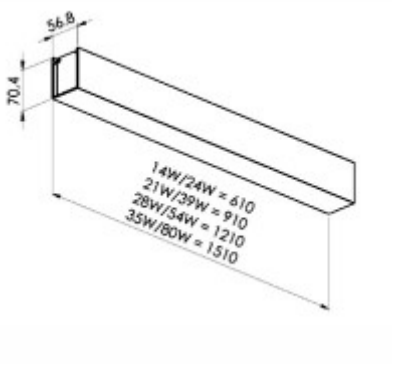


| Kód | Název | Cena | Cena vč. DPH |
|---|---|---|---|
| HOX3746P | **DUBAI C LED - Stropní svítidlo základna hliníkový profil, šedostříbrná, difuzor opál, LED 46W, 5600lm/cca 300W žár, teplá 3000K, 230V, IP20 l=1510mm, 60x62mm, konc SAMOST**<br><br>**Dodavatel: A-LIGHT s.r.o., Vranovská 1226/94, 614 00 Brno, Česká republika. Tel.: +420 545 213 267, www.e-light.cz** | 7 015,20 Kč | 8 488,39 Kč |

Veškeré údaje uvedené na této stránce jsou pouze informativní a výrobce může skutečné vlastnosti výrobku z různých důvodů bez předchozího upozornění změnit. Proto je nutno se po zakoupení řídit technickými údaji a podmínkami uvedených u vlastního výrobku. Pokud skutečné vlastnosti výrobku techniky či jinak neodpovídají údajům uvedeným na této stránce, nebo požadavkům spotřebitele, lze zboží bez udání důvodu ve lhůtě stanovené zákonem vrátit.

Na veškeré zboží je vydáno prohlášení o shodě v souladu s nařízením vlády 17/2003 Sb.

Svítidla a jejich příslušenství jsou elektrotechnické výrobky a podmínky jejich instalace se řídí příslušnými harmonizovanými normami ČSN-EN.
Vyhodnocení možnosti aplikace a provedení instalace musí provádět osoba s elektrotechnickou kvalifikací a platnými oprávněními.
Neneseme odpovědnost za škody způsobené neodbornou instalací.

https://www.e-light.cz/dubai-c-led-hox374ovwhlol6p-prisazenezavesne-svitidlo-z-hlinikoveho-profilu-led-010312

29. 04. 2024 06:41:15